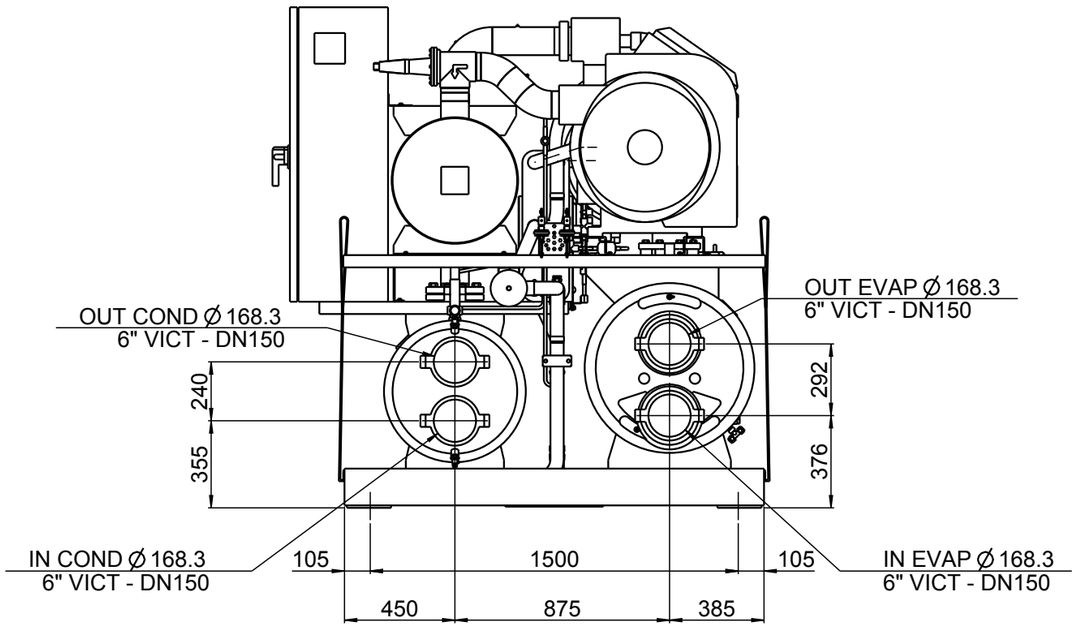

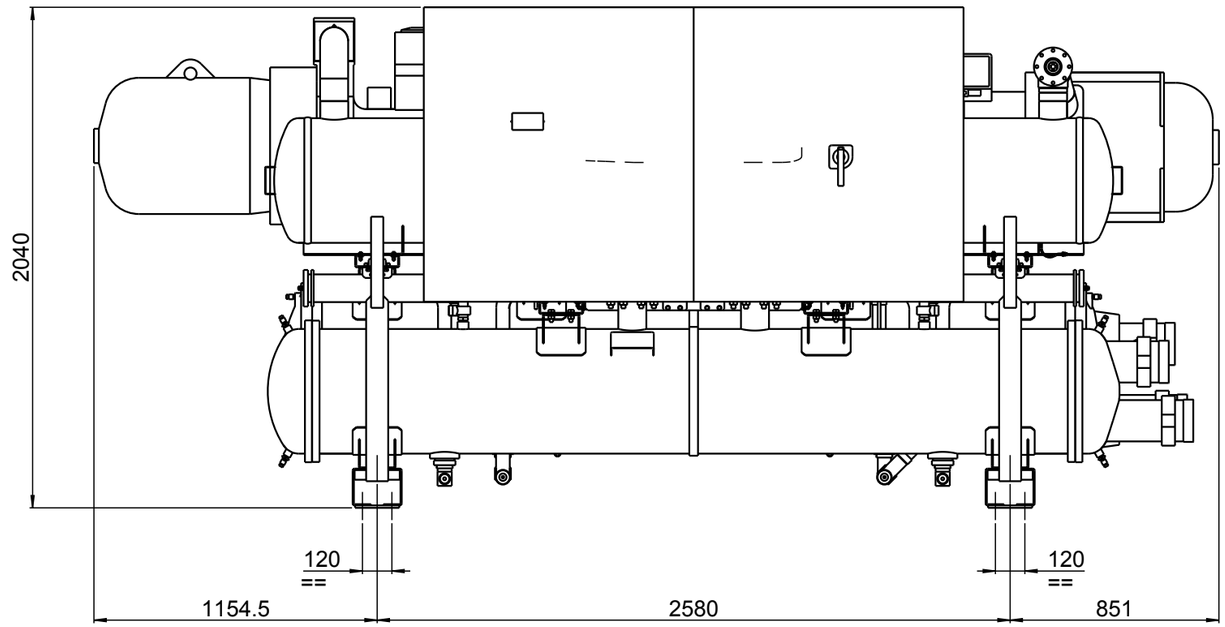

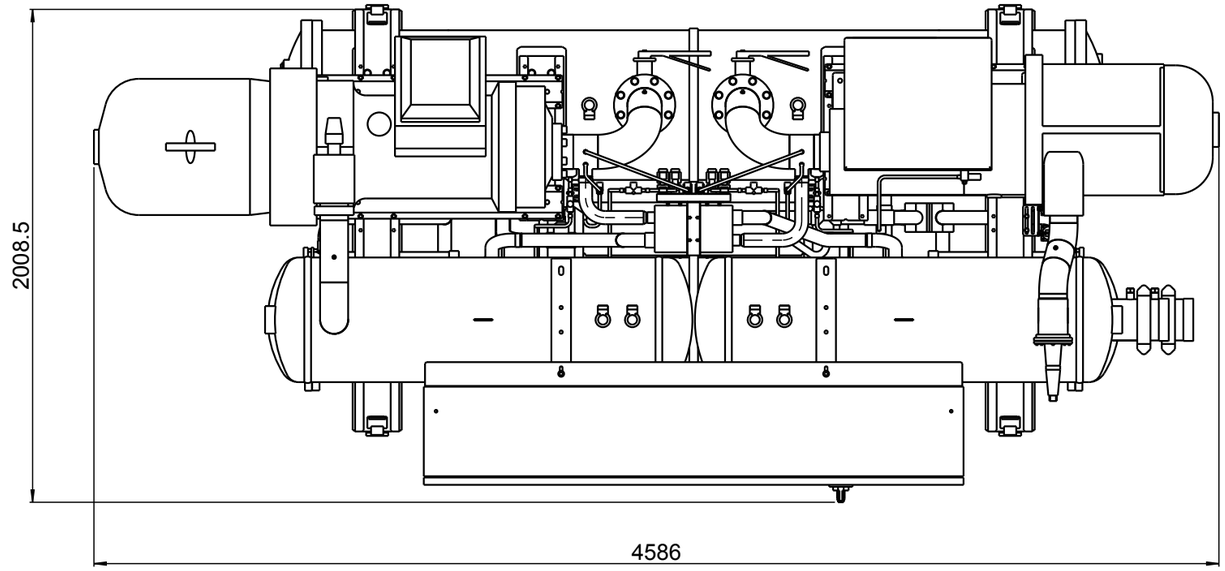

_	NUOVA EMISSIONE					01/07/2019	BERTON	GERMANO
REV.	DESCRIZIONE					DATA	FIRMA	CONTROLLO
	SCALA 1:25	FORM. A3	FOGLIO 1/1	STATO DISEGNO	NOME MODELLO 5002834	RHOSS		
MATERIALE					SPESSORE			
FINITURA				SPECIFICA COSTRUTTIVA	GAMMA FULLFLOW			
DESCRIZIONE MAC TCHITE 21220 T FULLFLOW VFD1+i STD						N° DISEGNO 5002834		REV. _

IL PRESENTE DISEGNO E' DI PROPRIETA' DELLA DITTA Rhoss s.p.a. LA RIPRODUZIONE , ANCHE PARZIALE , E' VIETATA SECONDO LE NORME VIGENTI